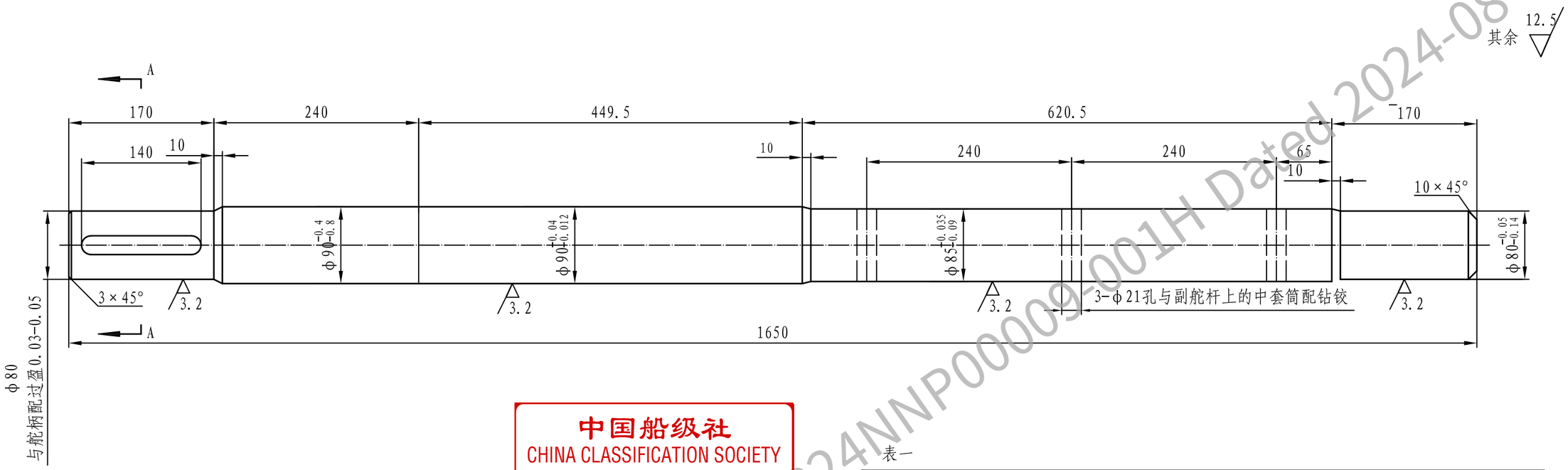

A-A
1:1

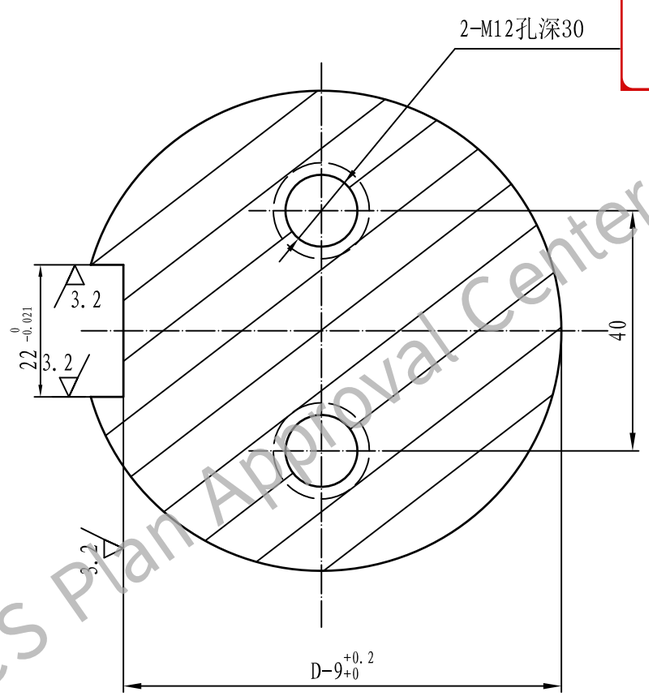

中国船级社
CHINA CLASSIFICATION SOCIETY
A006
批 APPROVED 准
See letter No. DP24NNP00009-001H
Date: 2024-08-01

表一

化学成分(%)									
C	Si	Mn	S	P	Cr	Mo	Ni	Cu	残余元素总量
≤0.65	≤0.45	0.30-1.50	≤0.035	≤0.035	≤0.30	≤0.15	≤0.40	≤0.30	≤0.85

表二

力学性能						
抗拉强度 Rm 不小于 (N/mm^2)	屈服强度 R_{eH}或$R_{P0.2}$ 不小于 (N/mm^2)	伸长率As 不小于 (%)		断面收缩率Z 不小于 (%)		硬度 (HB)
		纵向	切向	纵向	切向	
520	260	21	15	45	30	150-180

技术要求：1 每船两件，表列材料为两件的重量；
2 舵杆材质为船用钢，化学成分及机械性能见表一、表二；
3 正火加回火处理；
4 舵杆应进行超声波检测：对锥度部分，应进行表面裂纹检测。

标记	数量	修改单号	签字	日期
设绘				
校对				
审核				
标检				
批准			日期	2024-1

490kW顶推船	技术设计		
襟翼舵付舵杆	HBC626-231-07		
	版本号	质量 kg	比例
	A	104	1:5
	共 1 页		第 1 页
	哈尔滨北方船舶工业有限公司		

图纸面积0.125m^2

See CCS Plan Approval Center Letter Ref DP24NNP00009-001H Dated 2024-08-01